Data sheet

Commercial Art.No.: 0D.203.2355.0

end plate APWTPN 2.5 E



Commercial Art.No.	0D.203.2355.0
EAN	4049088707377
Order Unit	50

Technical data

general

color	grey
type of end plate	yes
thickness	2 mm
inflammability class of insulation material acc. with UL94	V0
length	69 mm

classification

ETIM 9.0	EC000886

product compliance

REACH-SVHC conformity status	compliant

© Alle Rechte vorbehalten
© All rights reserved
Vertraulichkeitsklasse: Vertraulich
Confidentiality Class: Confidential

These dimensions will be especially checked at delivery
Only inspection dimensions
With /E marked dimensions are only valid for internal use

Diese Maße werden bei Abnahme besonders geprüft
Ausschließlich Prüfmaße
Mit /E gekennzeichnete Maße sind nur für interne Zwecke gültig

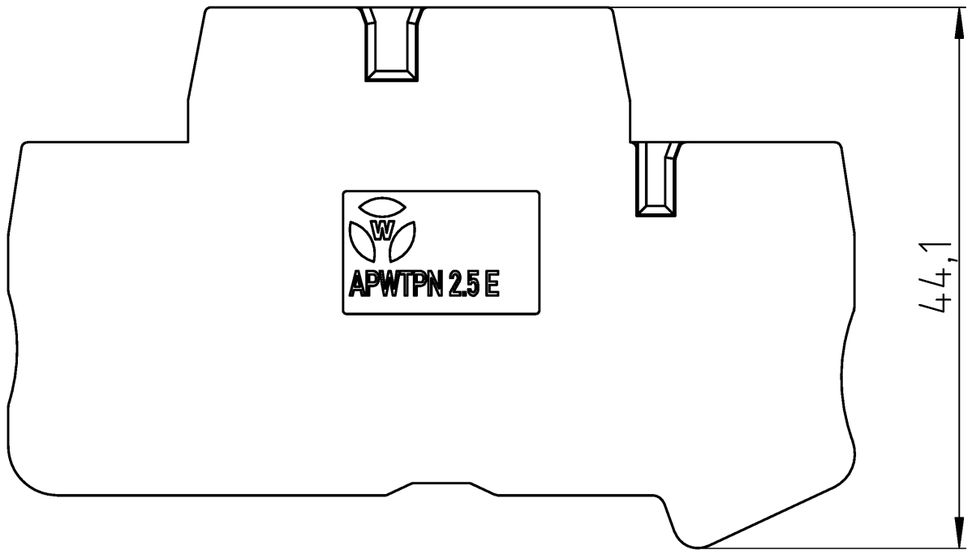

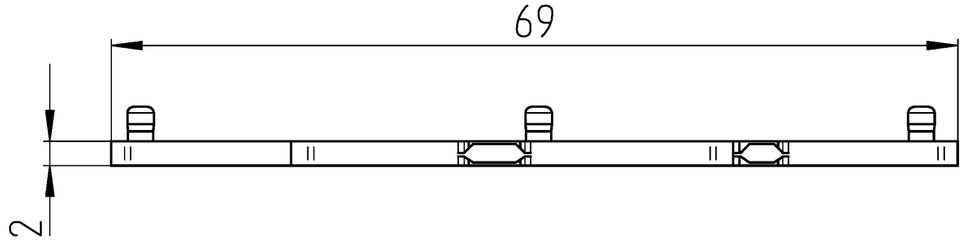

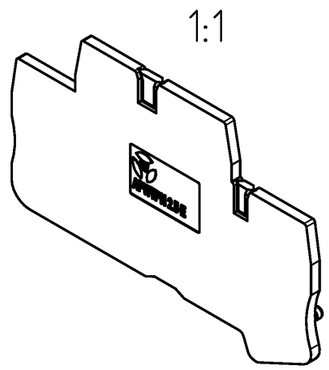

Bestell-Nr. /order no.	Typ /type	Farbe /colour	VPE: packaging unit:
0D.203.2355.0	APWTPN 2.5 E	grau / grey	50

Weitere Daten siehe KATALOG oder eKatalog
additional data see CATALOG or eCATALOG

www.wieland-electric.com
eshop.wieland-electric.com

Tolerierung Size ISO 14405 Ⓔ / Tolerance system Size ISO 14405 Ⓔ.
(This ISO-standard describes the envolope principle. According to the envolope principle the deviations of form and parallelism are limited by the size tolerances).

ja/yes ☒ Stoffverbots- und Deklarationsliste nach WN 5020.010 ist einzuhalten.
Conformity with Wieland document WN 5020.010 e (list of prohibited / declarable hazardous substances) to be declared!

Freitoleranz nach
General tolerance

CAD - Zeichnung, keine manuellen Änderungen
CAD - drawing, no manual modifications allowed

1. Verwendung:
First Use:

Blatt: 1 von 1
Sheet: 1 of 1

Index	Datum / Blatt Date / Sheet	Änderung / Revision
/	/	
/	/	
/	/	
/	/	
/	/	
/	/	
/	/	

Werkstoff / Material

	Tag/Date	Name
gezeichnet drawn	10.02.2025	Hollet

Maßstab / Scale: 2:1

Elektronische Freigabe
Electronic Release

Zeichnung Nr. / Drawing No.: 0D.203.2355.0 13K

Index:

Maße in mm / Dimensions are in mm

Vol. mm³ Ofl./Srf. mm²

Ersatz für / Replacement for:

wieland

Type:

Benennung/Title:

ABSCHLUSSPLATTE
end plate